ProSource Packaging, Inc.
14911 Stuebner Airline Suite A
Houston, TX 77069
800-203-0233
www.Machine-Solution.com

Mod. 4005 B

01.05.2012

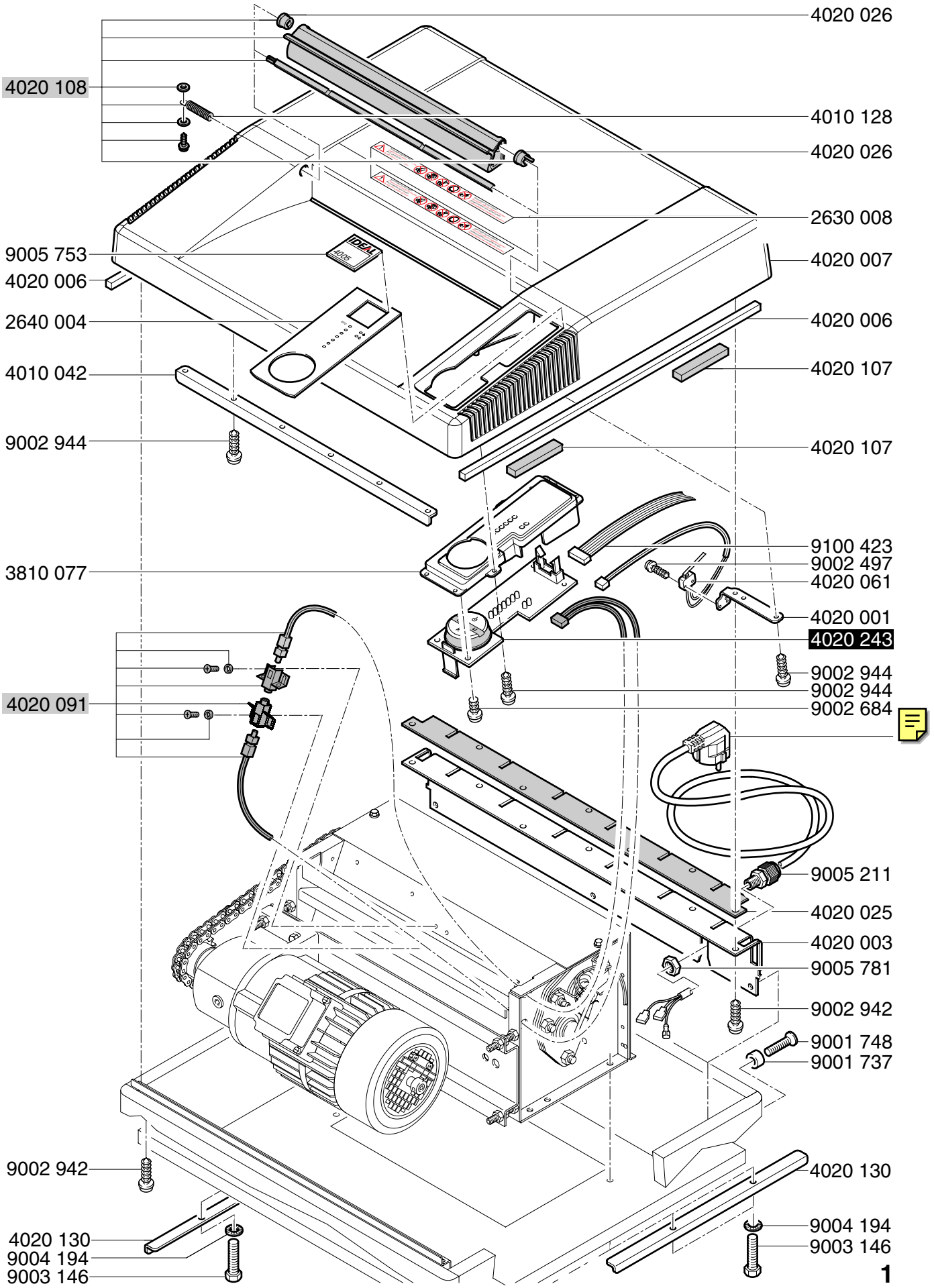

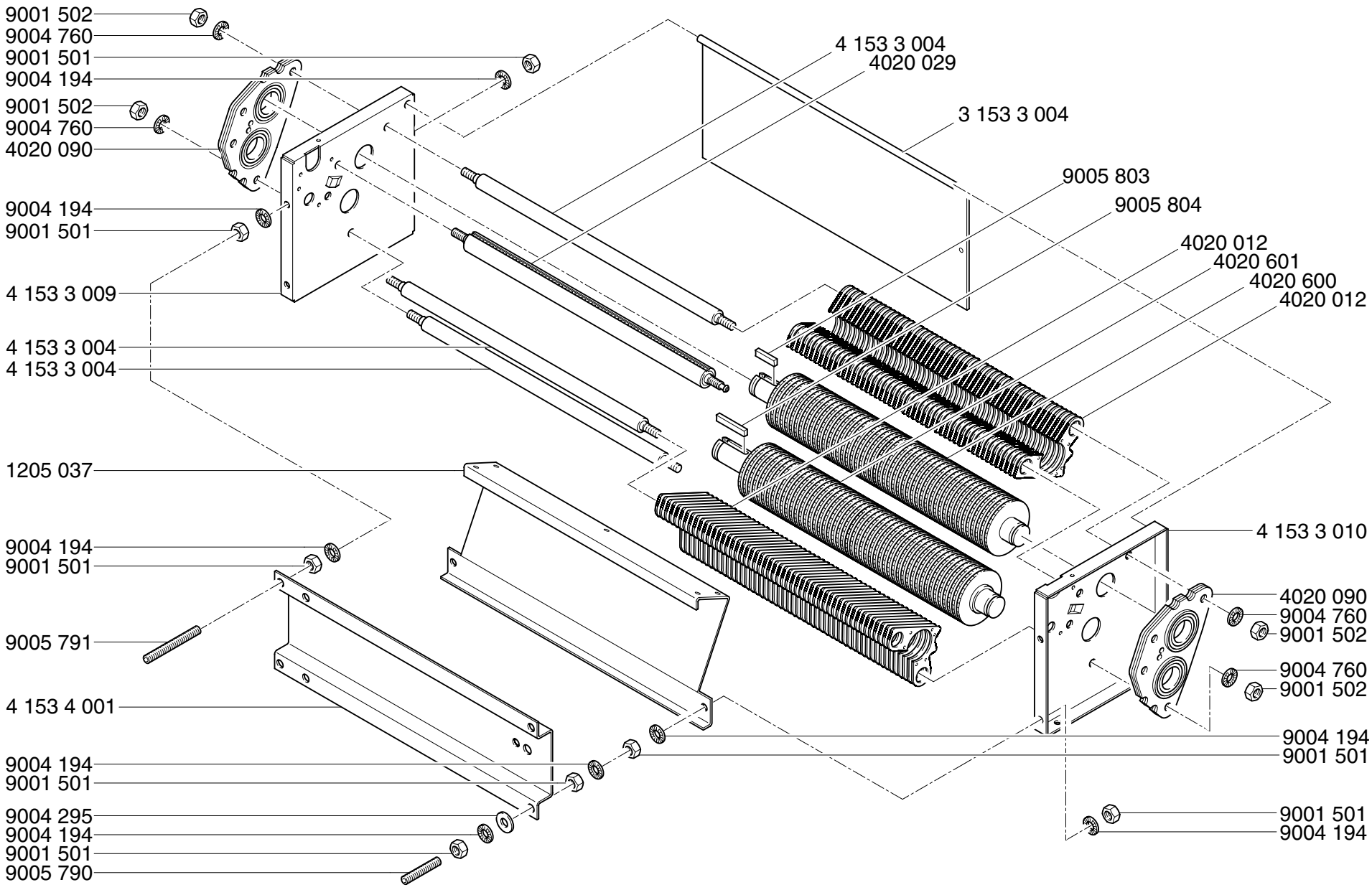

Mod. 4005 B

01.05.2012

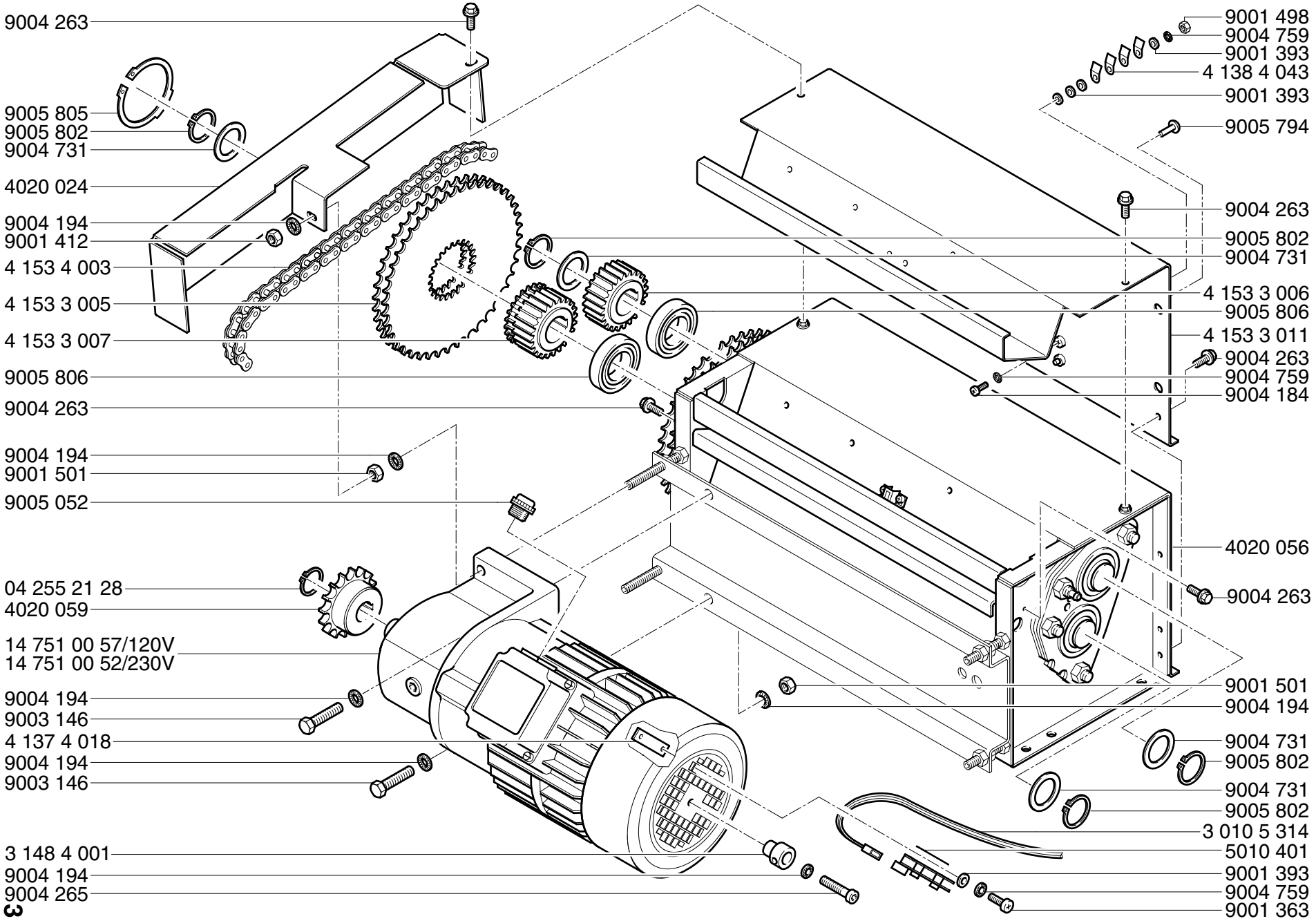

Mod. 4005 B

01.05.2012

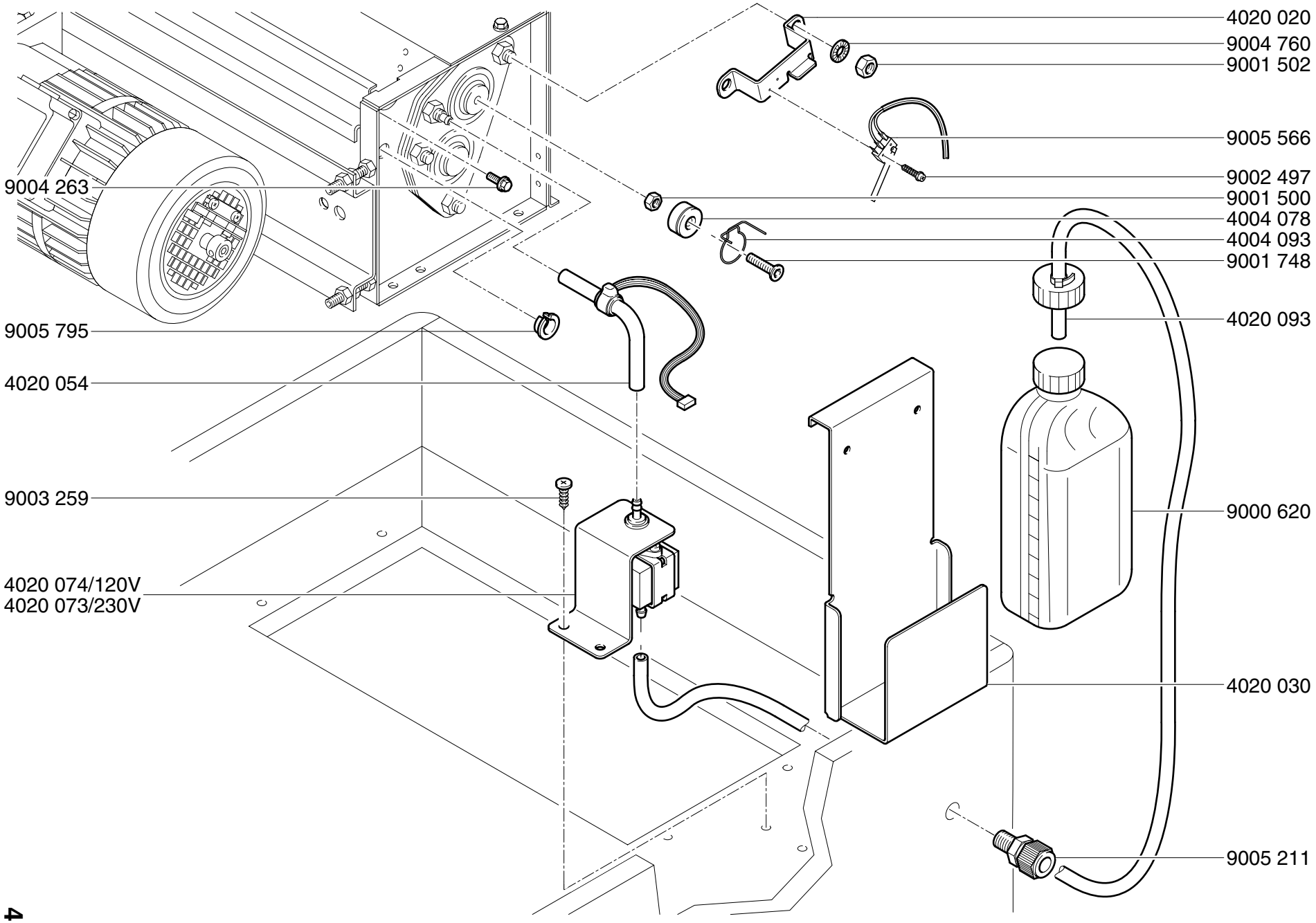

Mod. 4005 B

01.05.2012

Mod. 4005 B

01.05.2012

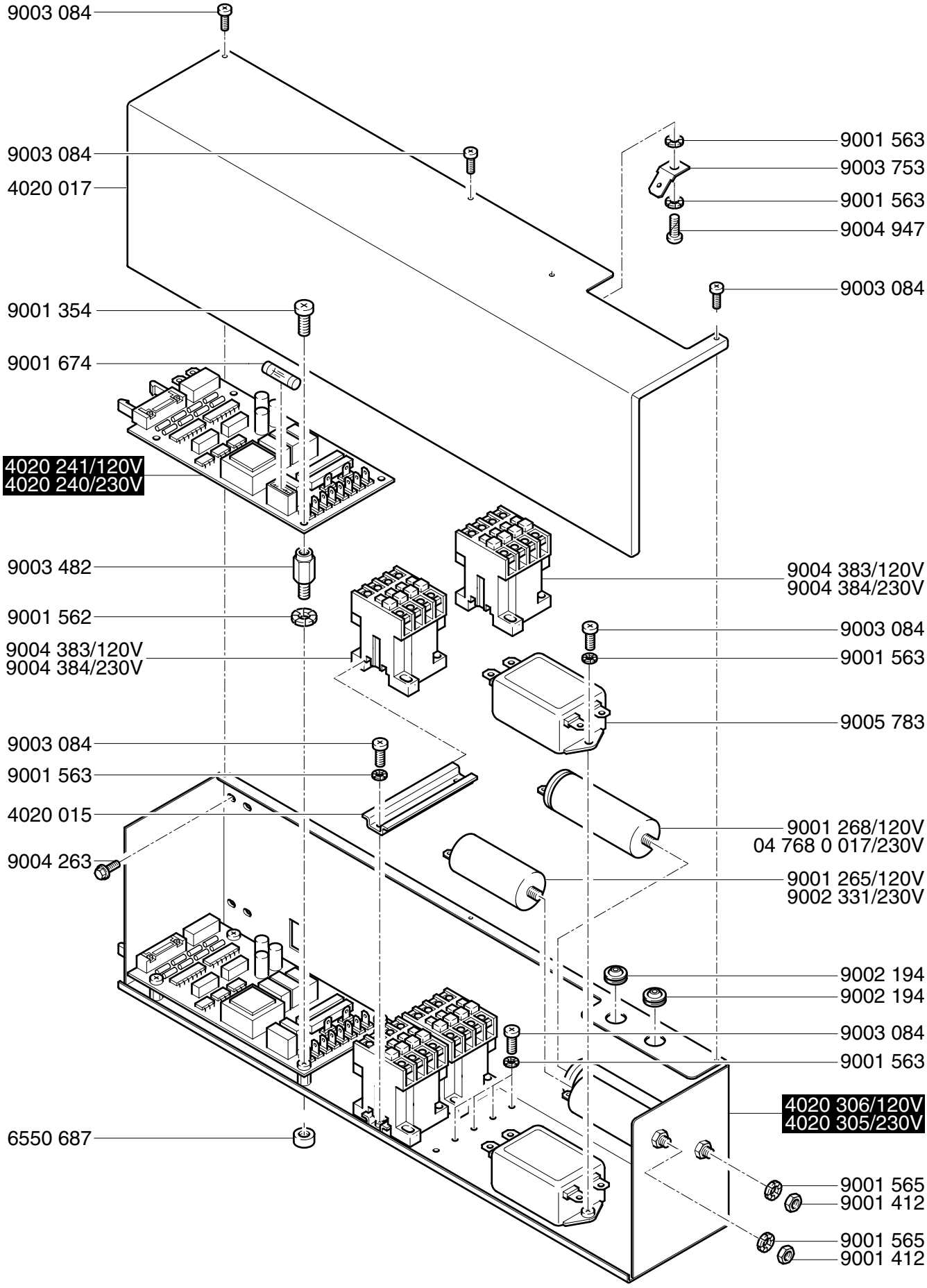

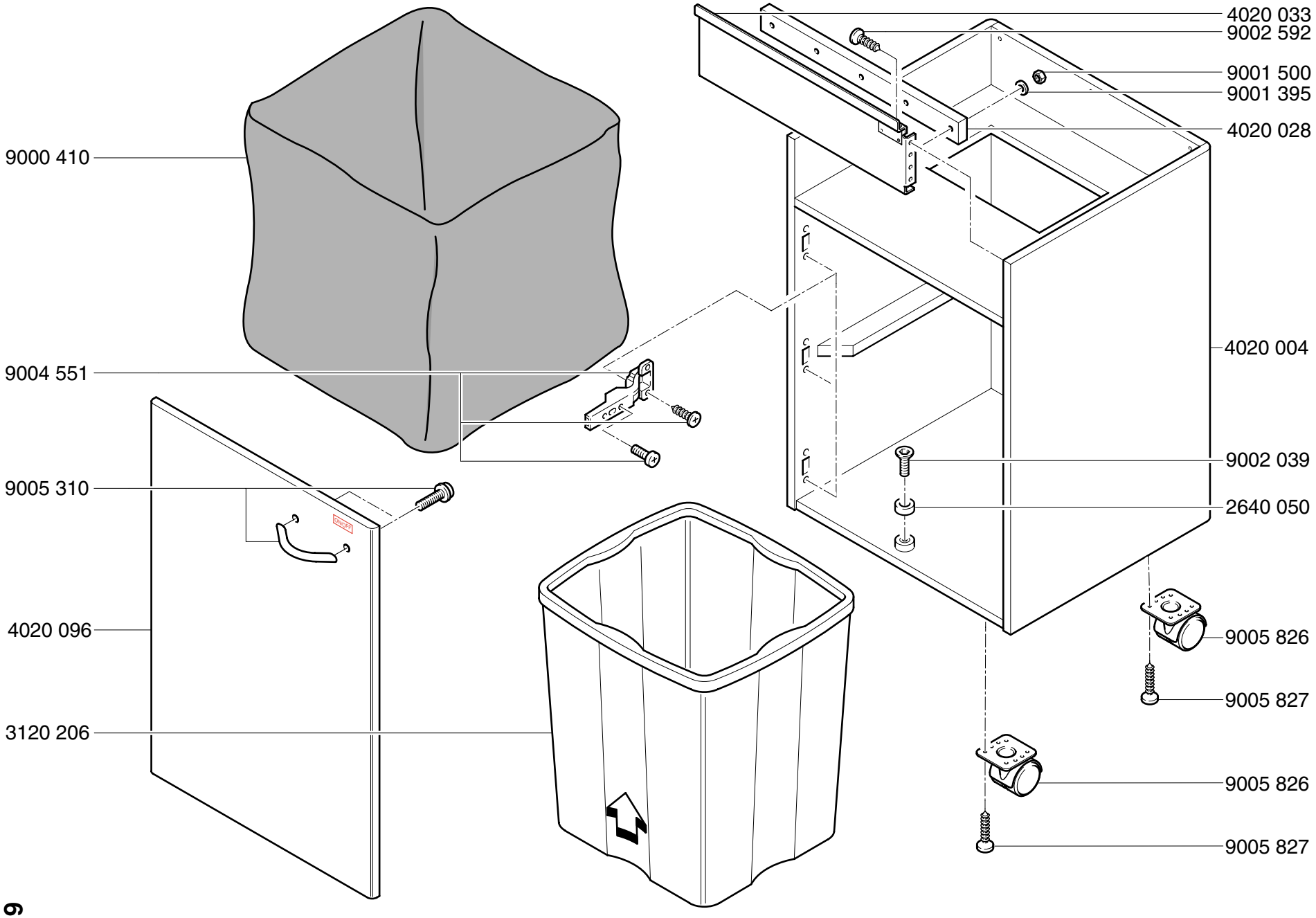

Mod. 4005 B

01.05.2012

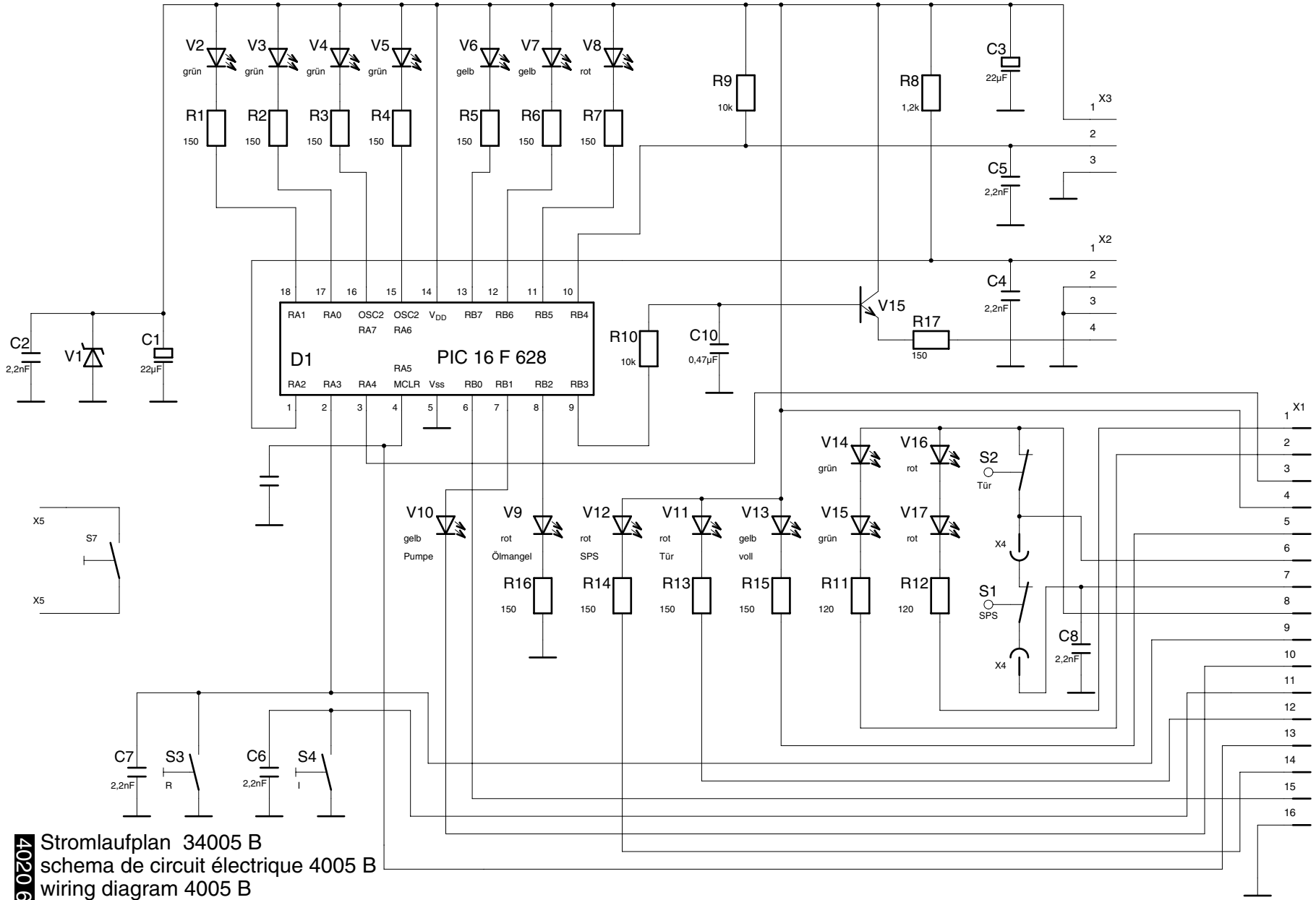

Stromlaufplan 34005 B
schema de circuit électrique 4005 B
wiring diagram 4005 B

4020 606

Mod. 4005 B
01.05.2012

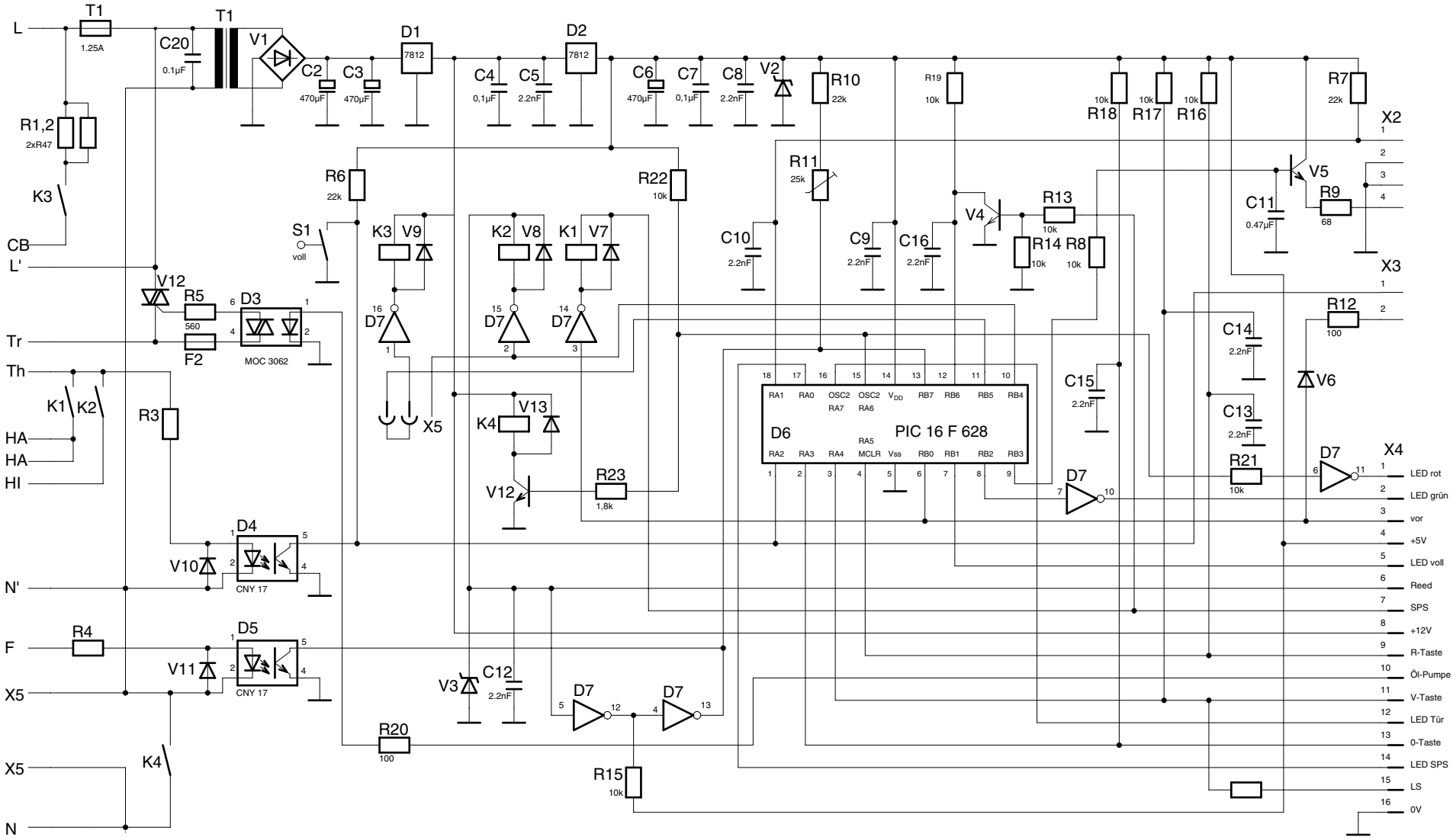

Mod. 4005 B

01.05.2012

Stromlaufplan 4005 B
schema de circuit électrique 4005 B
wiring diagram 4005 B

Mod. 4005 B

01.05.2012

Stromlaufplan 4005 B
schema de circuit ectrique 4005 B
wiring diagram 4005 B

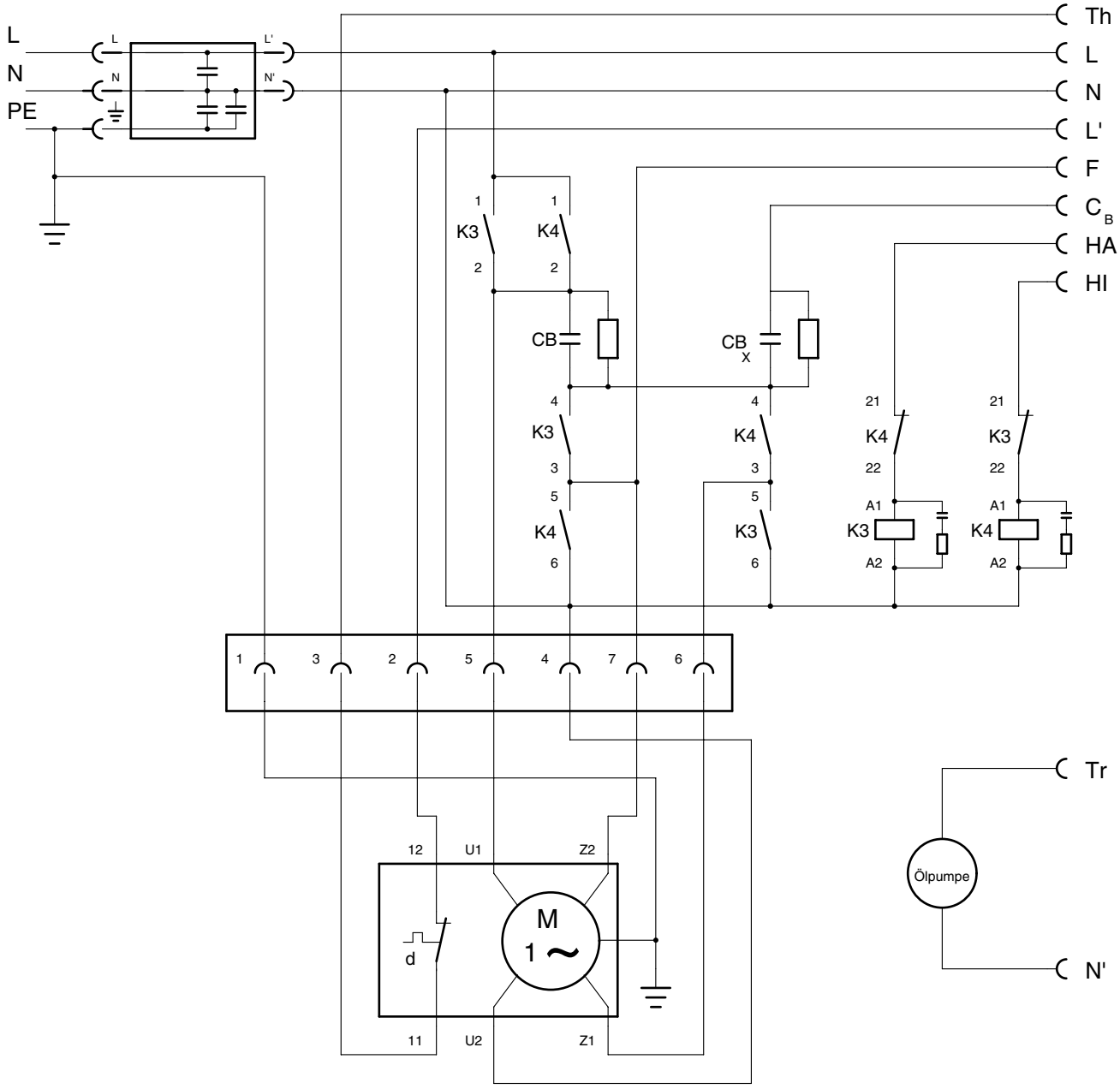

Mod. 4005 B

01.02.2013

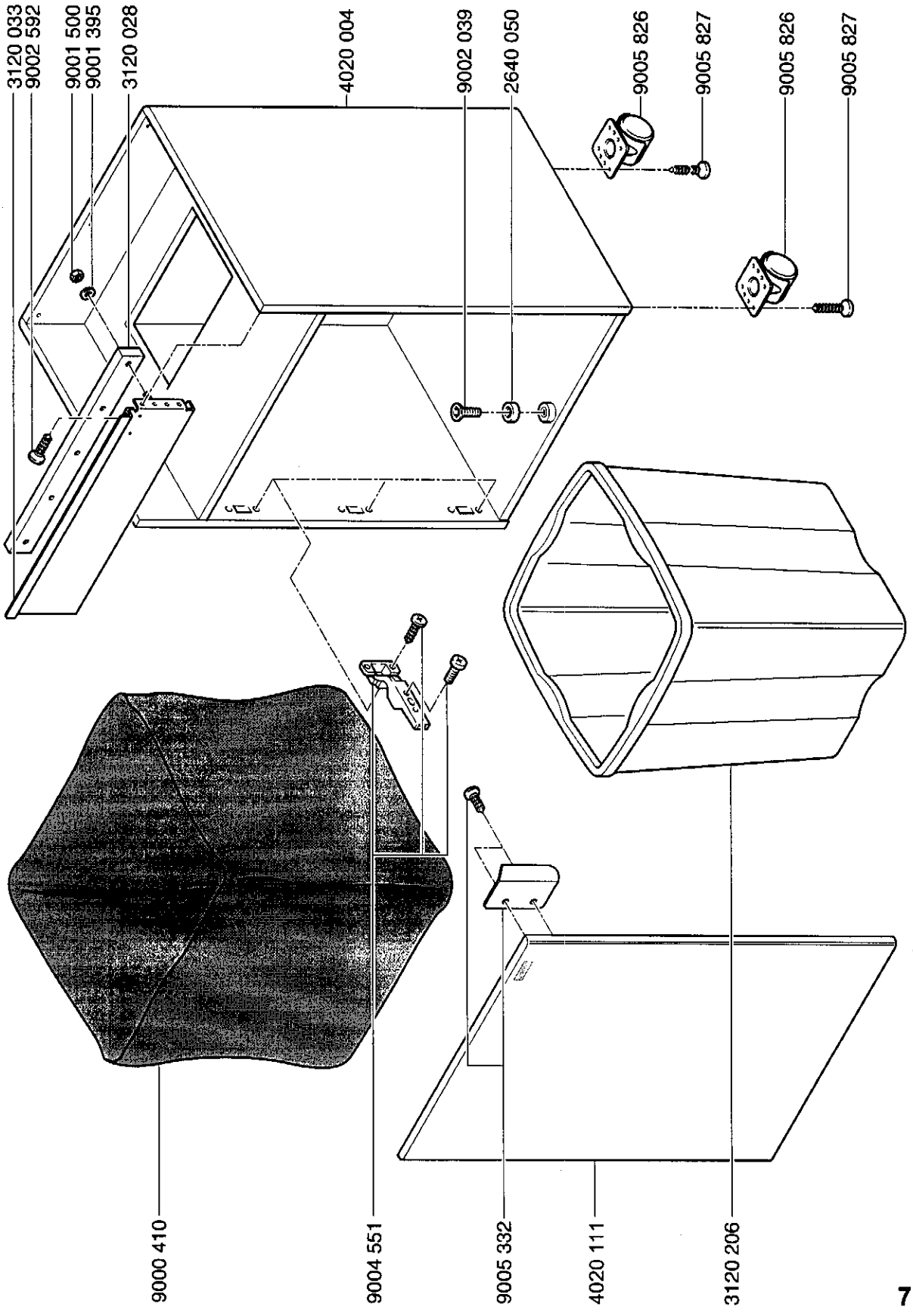

CROSS / CUT 4x40mm

Mod.4005 B

01.02.2013

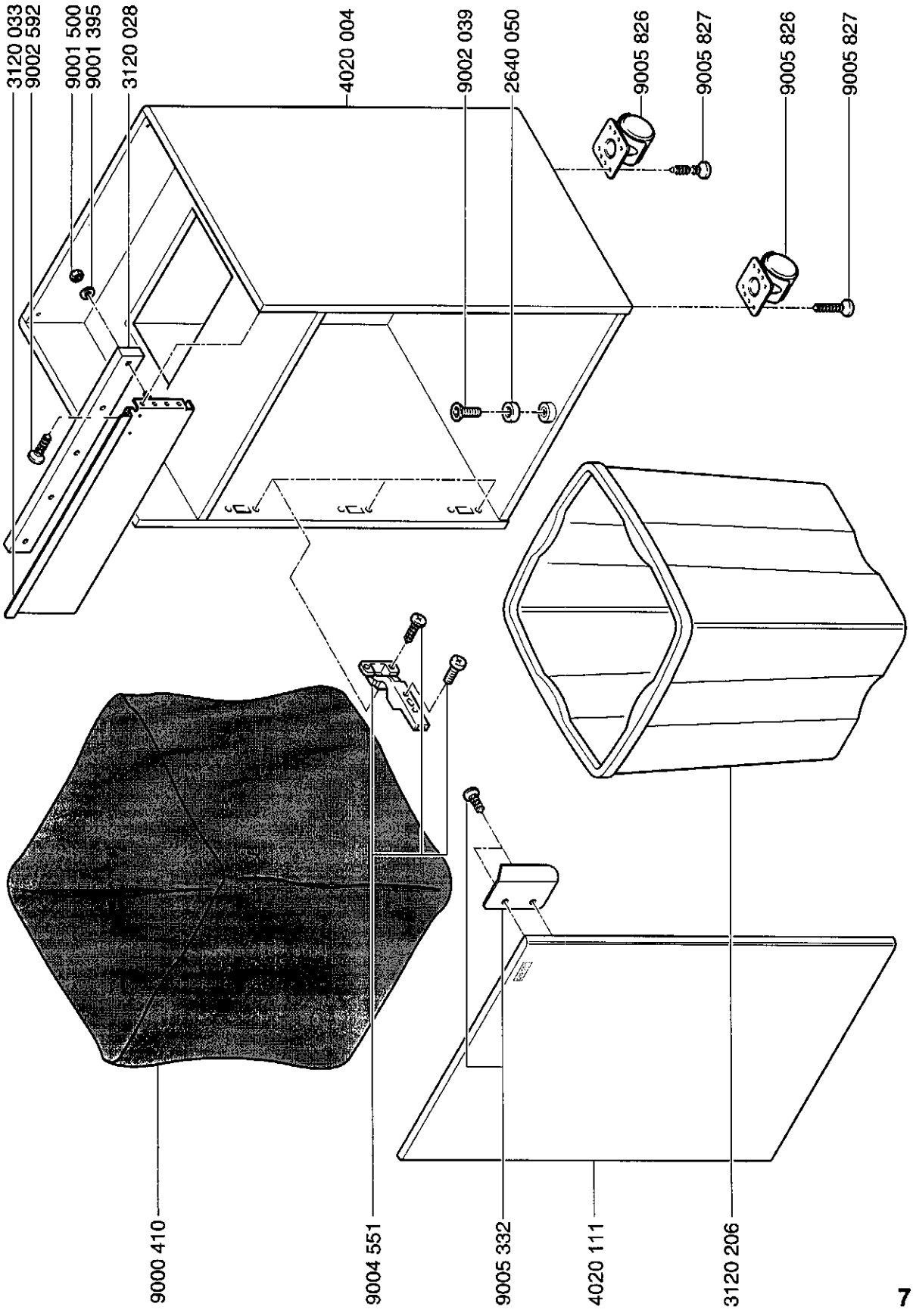

CROSS / CUT 2x15mm

Mod.4005 B

01.02.2013

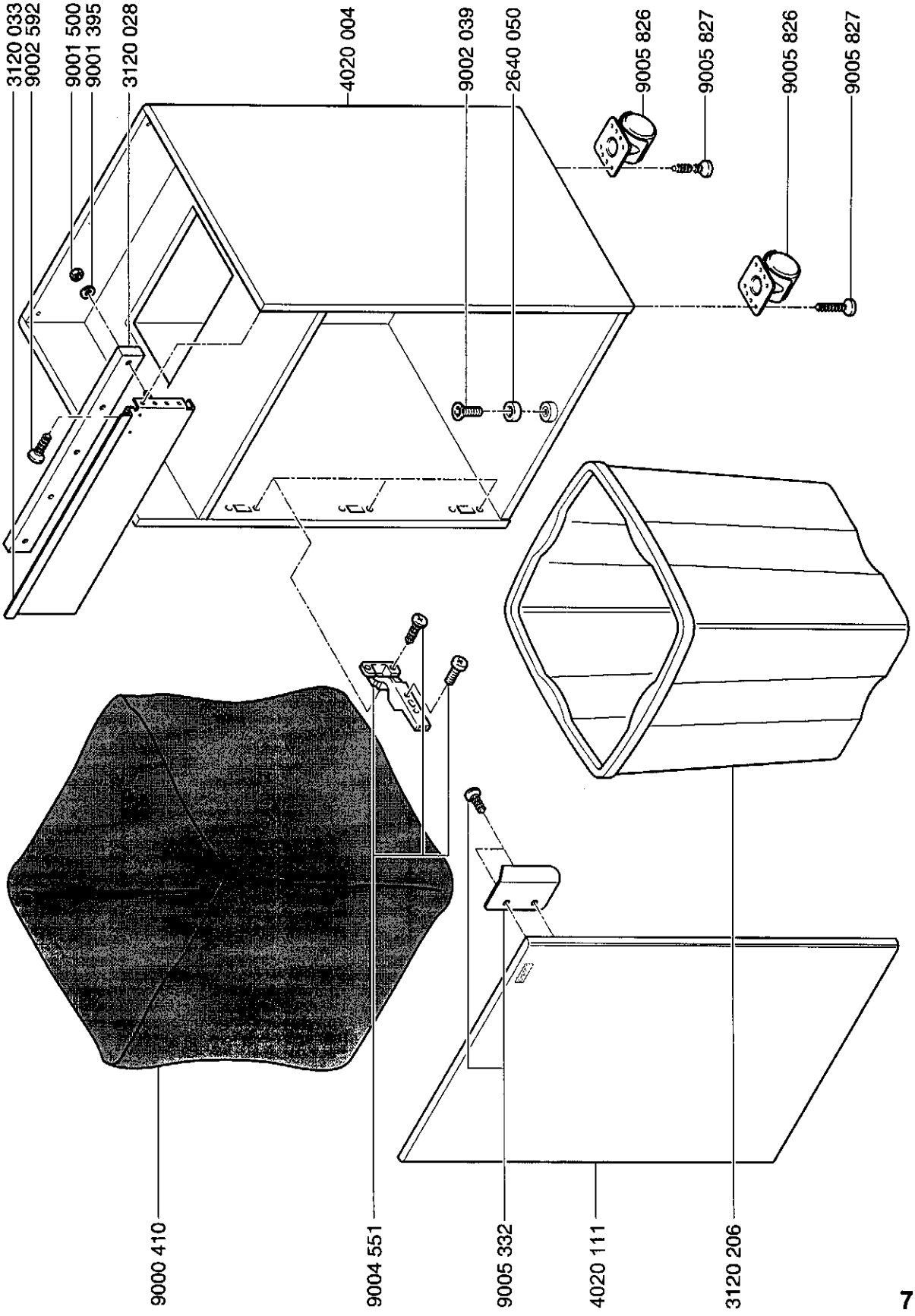

CROSS / CUT 0,8x12mm

Mod.4005 MC B

01.02.2013

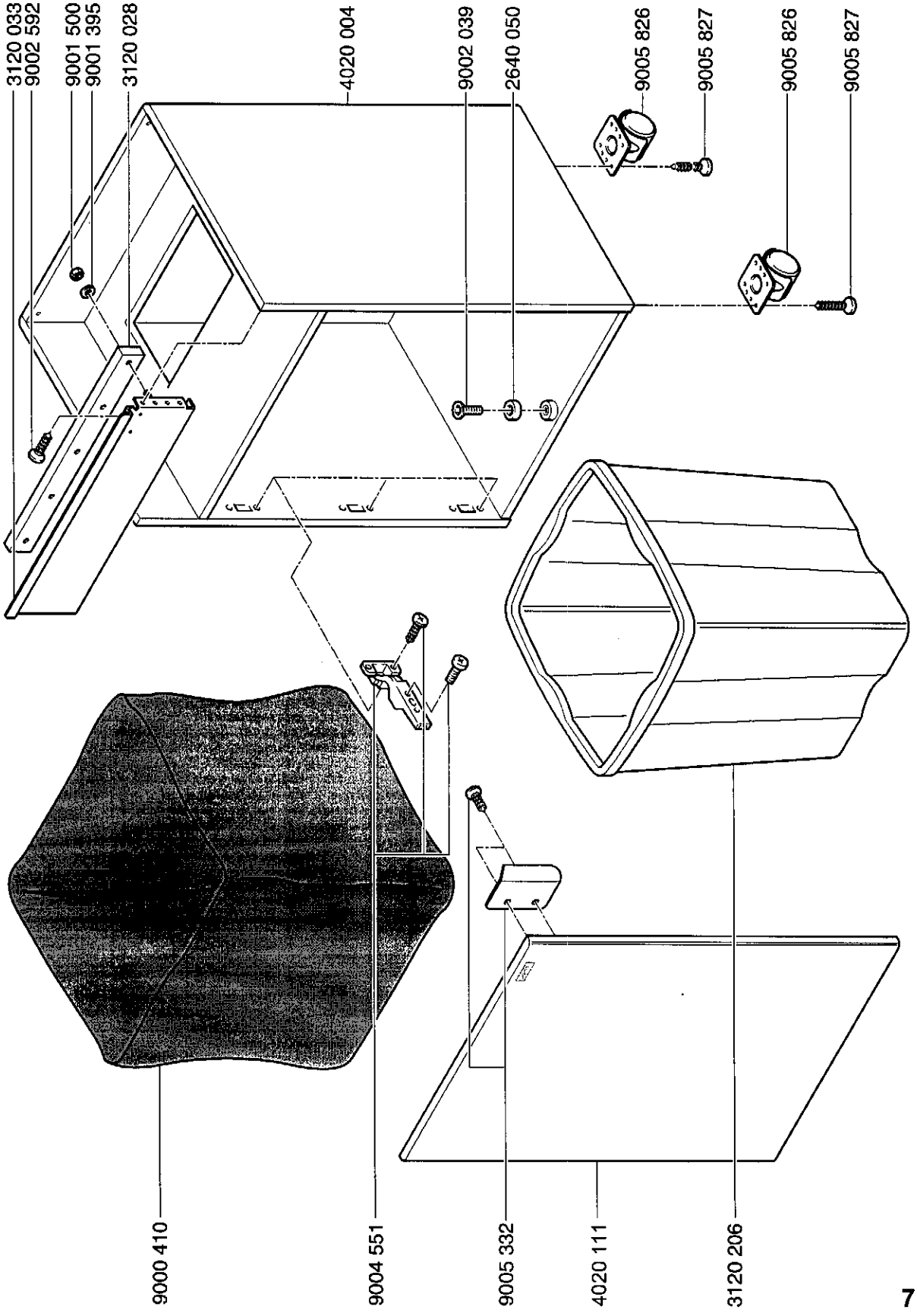

CROSS / CUT 0,8x5mm

Mod.4005 SMC B

01.02.2013
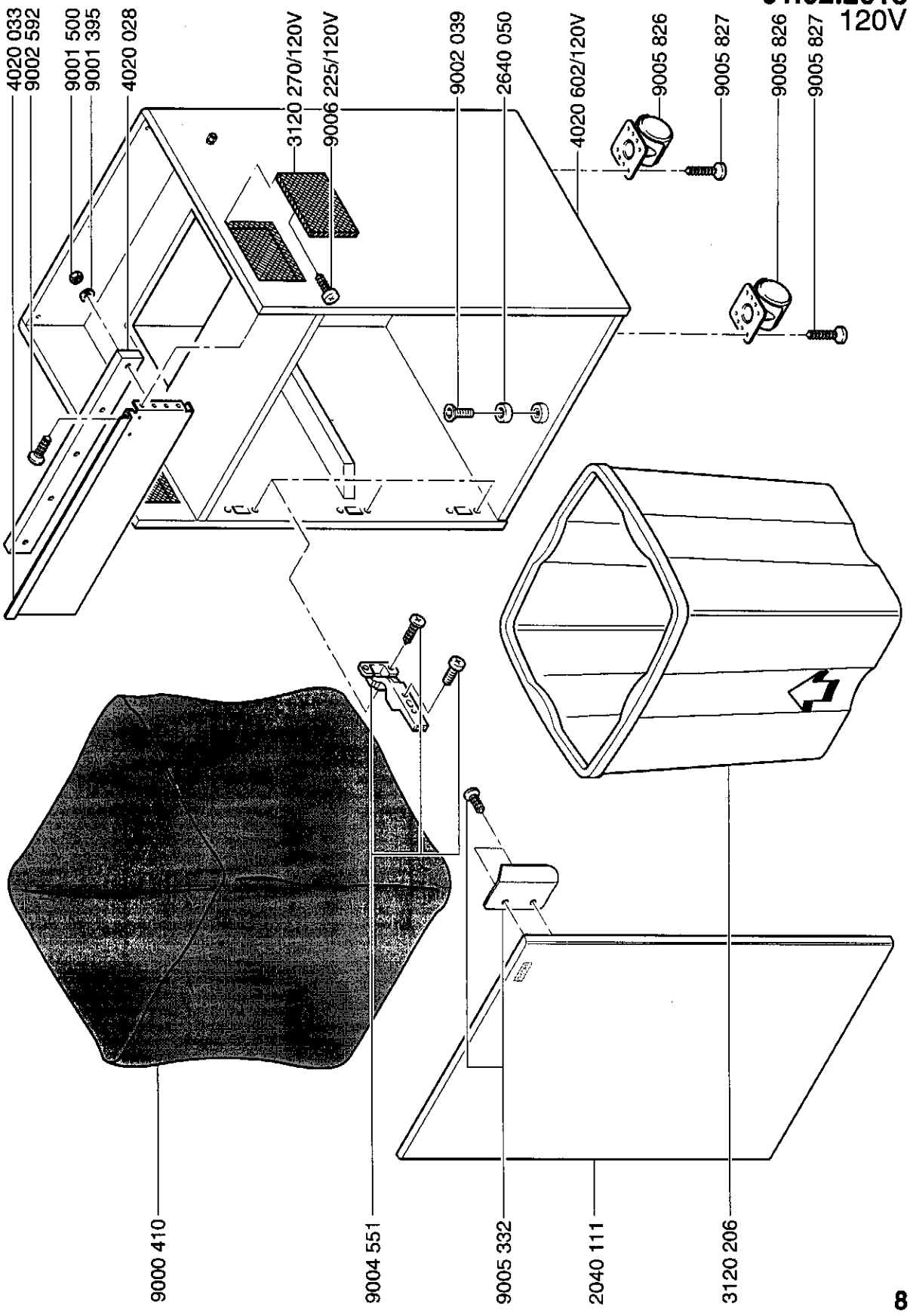
120V